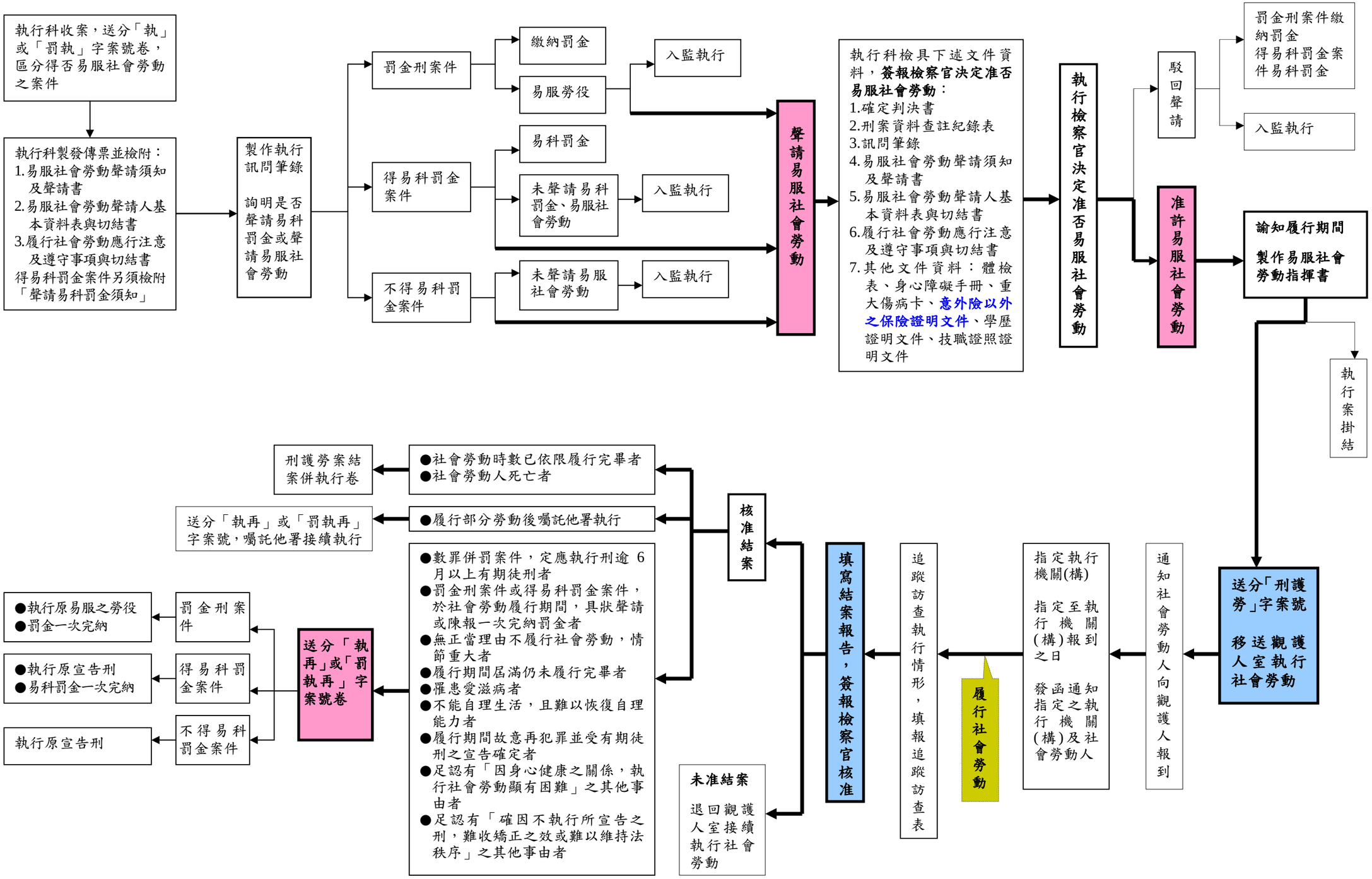檢察機關辦理易服社會勞動案件執行流程圖